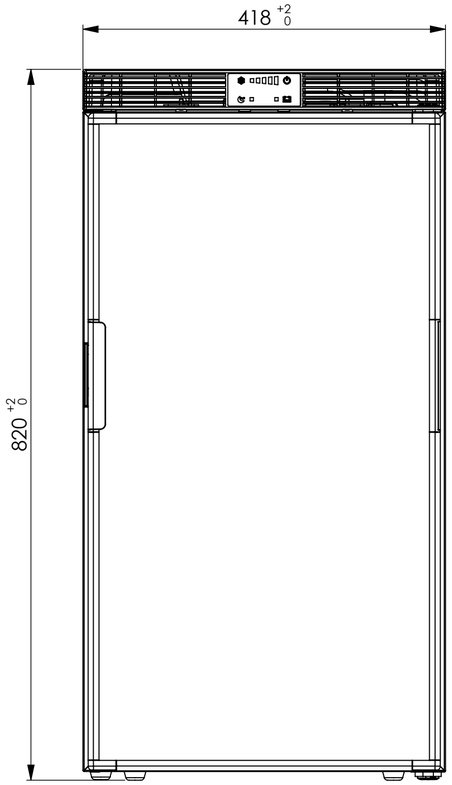

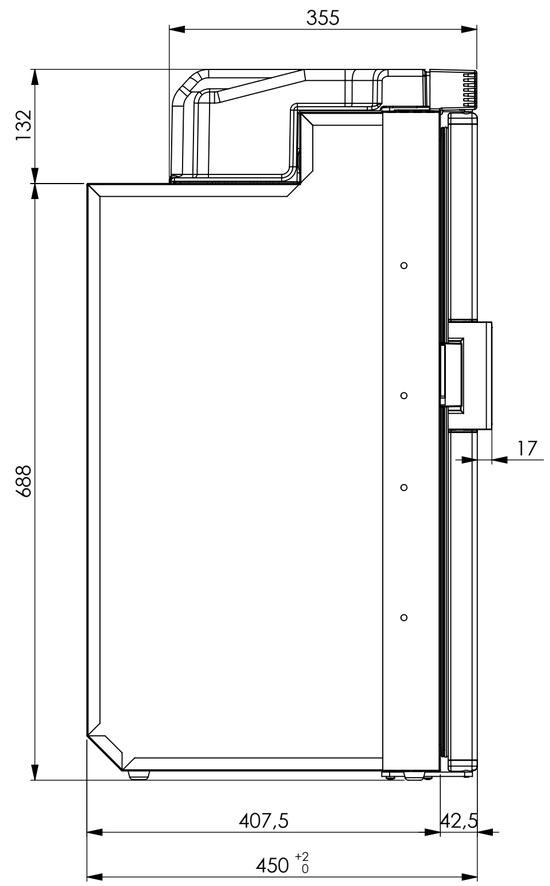

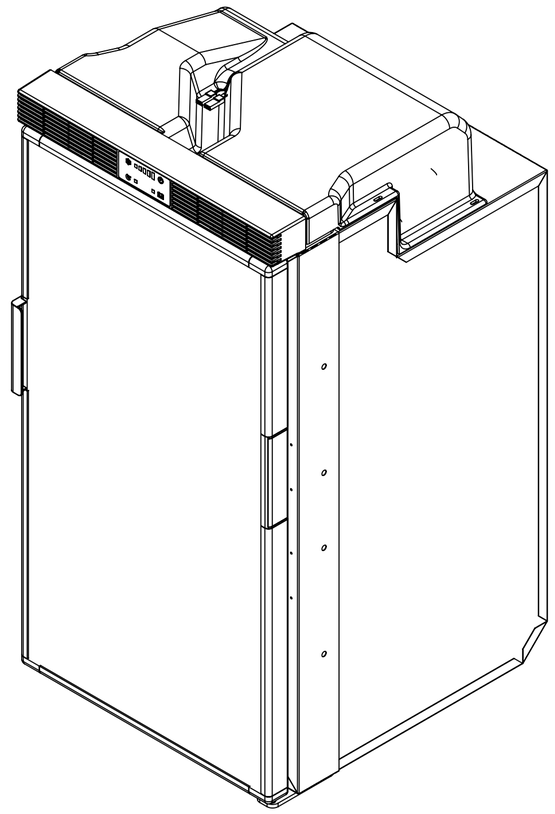

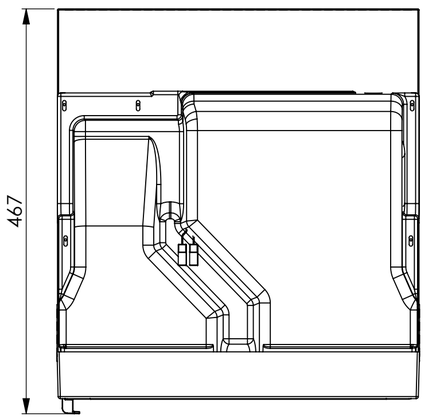

Tolleranze generali	Caratteristiche speciali		Approvazioni necessarie		Scala	N° Fogli	Formato	Proiezione
ISO EN 22768 - cL	IMPORTANTE	CRITICA	Rohs II Dir.(UE) 2015/863 e s.m.i.	Reach Reg.(CE) 1907/2006 e s.m.i.	1:5	1/1	A2	

Denominazione

ASSIEME SLIM 70

	Nome	Data
Progettato	Ceccaglia	-
Disegnato	Ceccaglia	12/04/2022
Approvato		

Rev.	Data	Nome	Approv.	Modifiche	E.C.

indelB

Via Sarsinate, 27 - 47866 Sant'Agata Feltria (RN) Italy

Disegno eseguito con CAD vietata la modifica manuale

CODICE

A termini di legge ci riserviamo la proprietà di questo disegno con divieto di riproduzione senza la nostra autorizzazione